# PRÉSENTATION SCHÉMA DIRECTEUR QUARTIER DES QUAIS
# VOORSTEL MASTERPLAN KAAIENWIJK

8.12.2020

OMGEVING

LANDSCAPE ARCHITECTURE

# WAT IS EEN MASTERPLAN?

EEN MASTERPLAN IS EEN **GLOBALE VISIE** OP EEN GROTER GEBIED OF **WIJK** IN DE STAD. HET PLAN GEEFT EEN BEELDVAN HOE HET GEBIED ZICH IN DE TOEKOMST **RUIMTELIJK KAN ONTWIKKELEN**. IN DAT OPZICHT VORMT EEN MASTERPLAN DE BASIS VOOR **CONCRETE PROJECTEN**, ZOALS RENOVATIES OF DE AANLEG VAN EEN PARK.

EEN MASTERPLAN IS **GEEN KANT-EN-KLAAR PLAN**. HET BRENGT WEL TROEVEN EN NODEN IN KAART EN GEEFT **VERSCHILLENDE MOGELIJKHEDEN** AAN. HET IS EEN RUWE **SCHETS** DIE DE GROTE LIJNEN VOOR **VERDERE ONTWIKKELING** VASTLEGT.

## UN SCHÉMA DIRECTEUR?

UN SCHÉMA DIRECTEUR EST UNE VISION GLOBALE D'UNE ZONE OU D'UN QUARTIER DE VILLE.
C'EST UN PLAN QUI PROPOSE UNE VISION DU DÉVELOPPEMENT SPATIALE D'UNE ZONE DANS LE FUTUR. POUR CELA, UN SCHÉMA DIRECTEUR FORME UNE BASE DE PROJETS CONCRETS, TELS QUE DES RÉ-AMÉNAGEMENTS OU AMÉNAGEMENTS DE PARCS.

UN SCHÉMA DIRECTEUR N'EST PAS UN PLAN FIGÉ.
IL PREND EN COMPTE LES ATOUTS ET BESOINS ET PROPOSE PLUSIEURS ALTERNATIVES. IL S'AGIT D'UNE ESQUISSE QUI DÉFINIT LES GRANDES LIGNES DU DÉVELOPPEMENT FUTUR D'UNE ZONE ÉTUDIÉE.

# 4 LIGNES DIRECTRICES - 4 RICHTLIJNEN

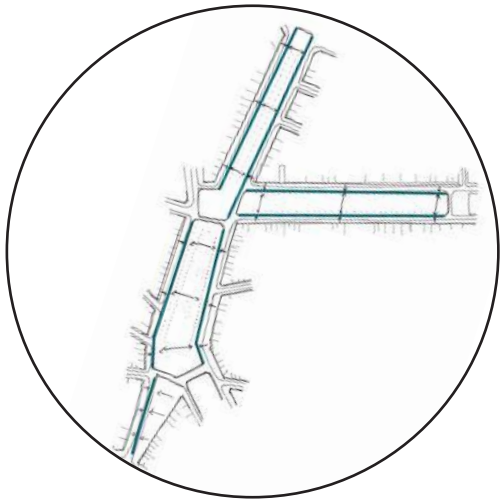

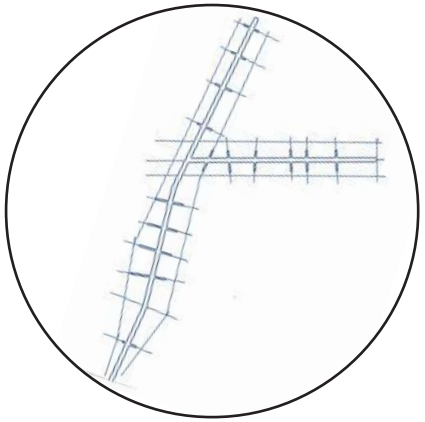

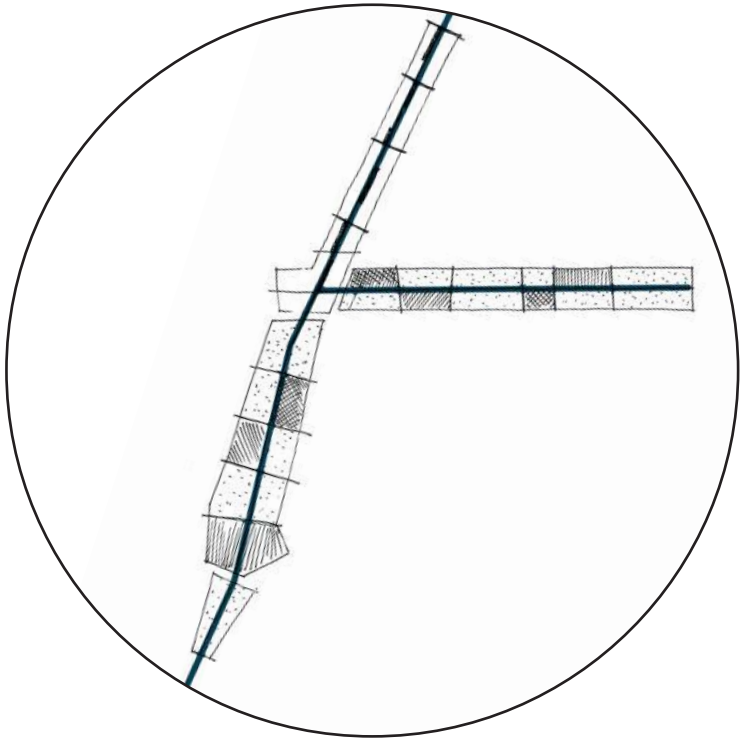

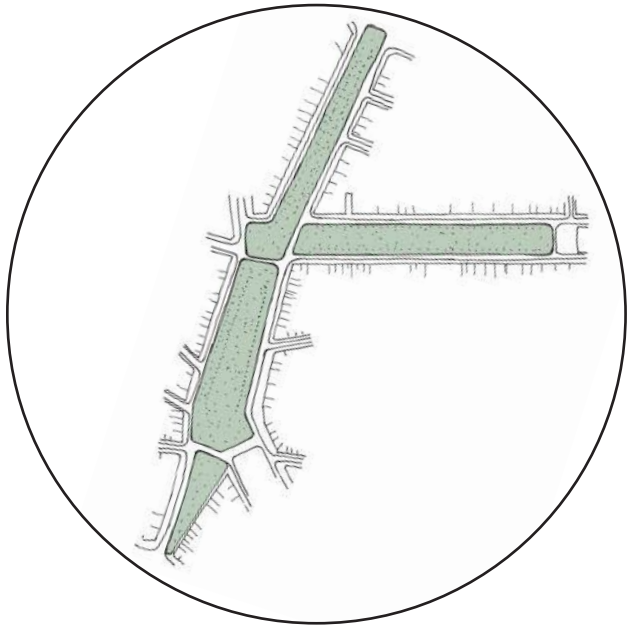

OMG

# RENFORCEMENT DE LA STRUCTURE SPATIALE
# VERSTERKEN VAN DE RUIMTELIJKE STRUCTUUR

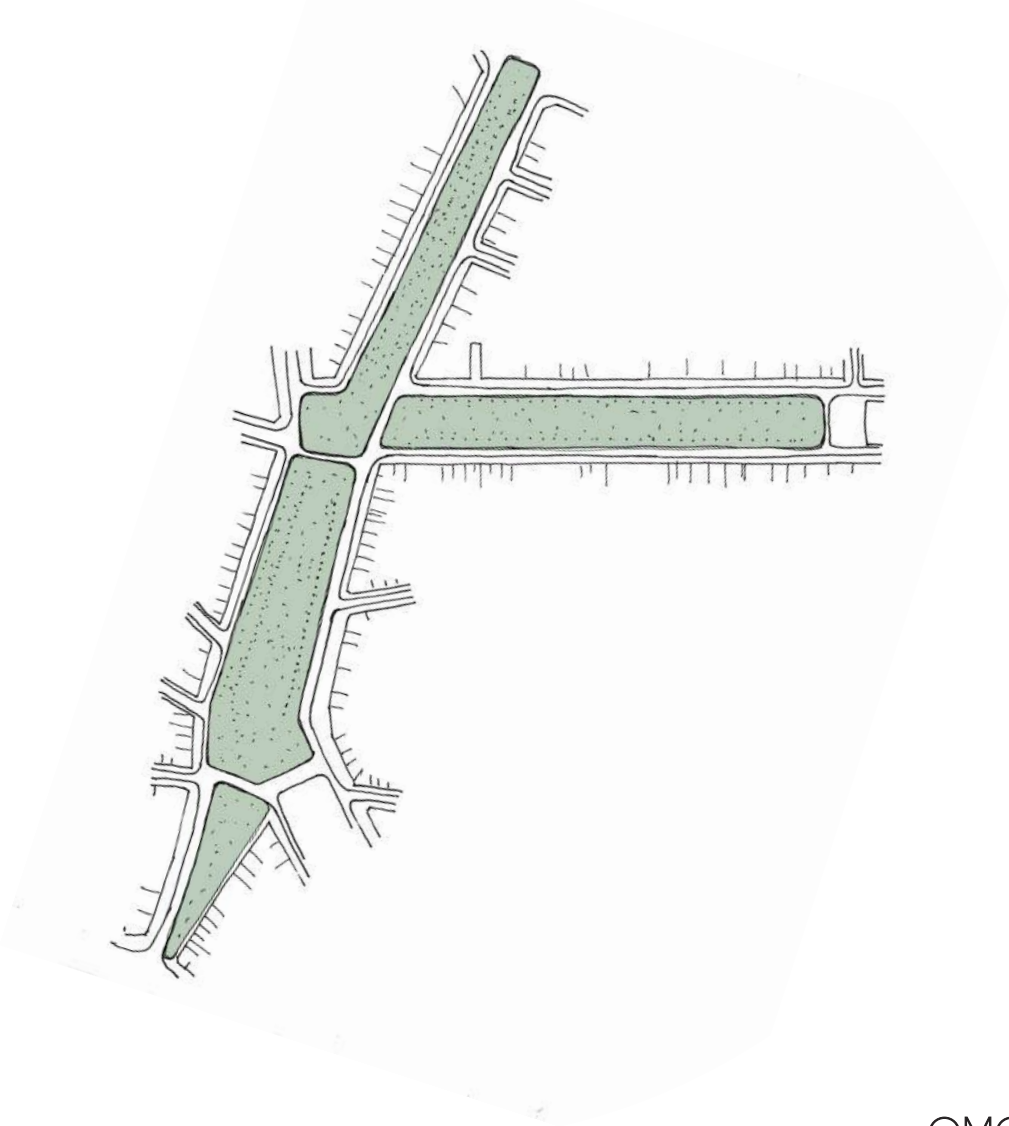

# UN AXE MULTIFONCTIONNEL
# EEN MULTIFUNCTIONELE AS

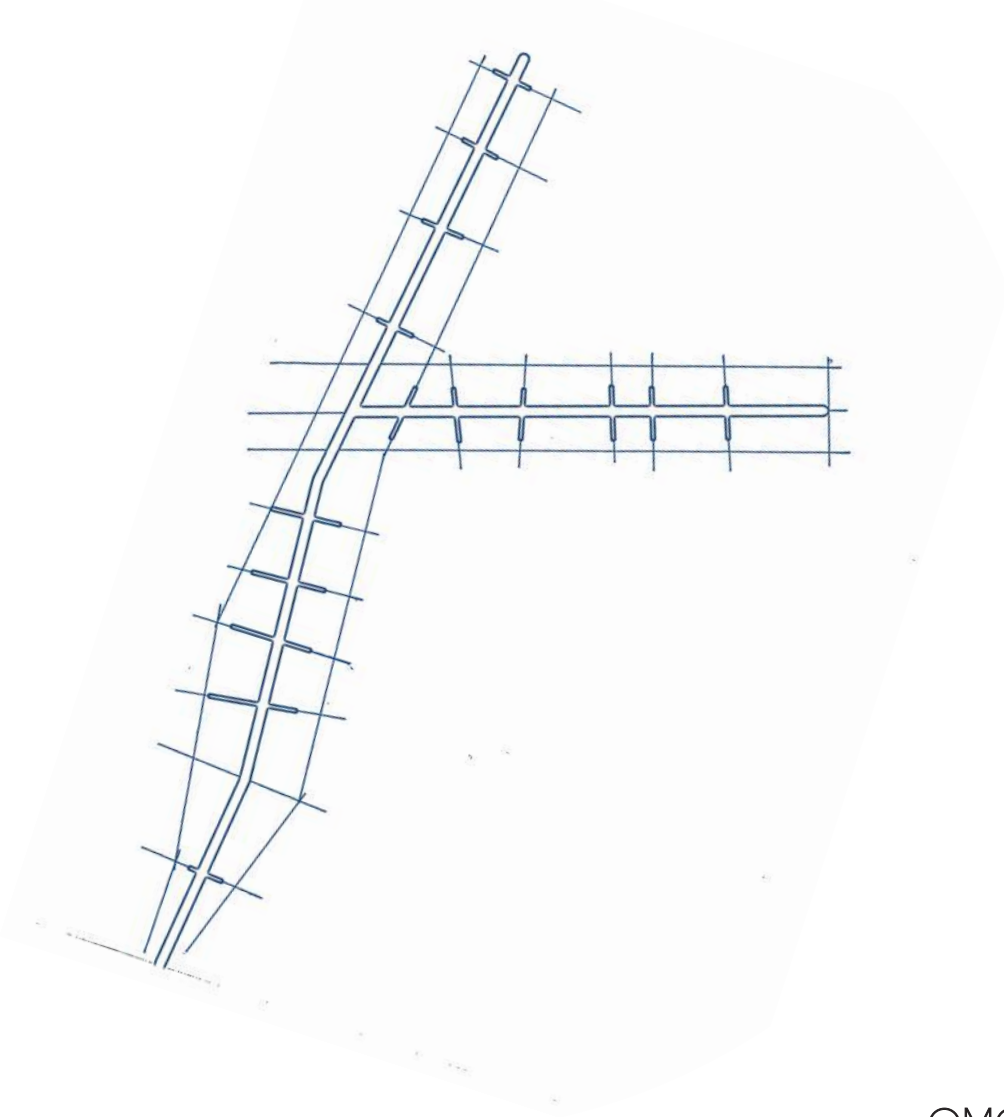

# RÉORGANISATION SPATIALE
# HERORGANISATIE RUIMTELIJKE STRUCTUUR

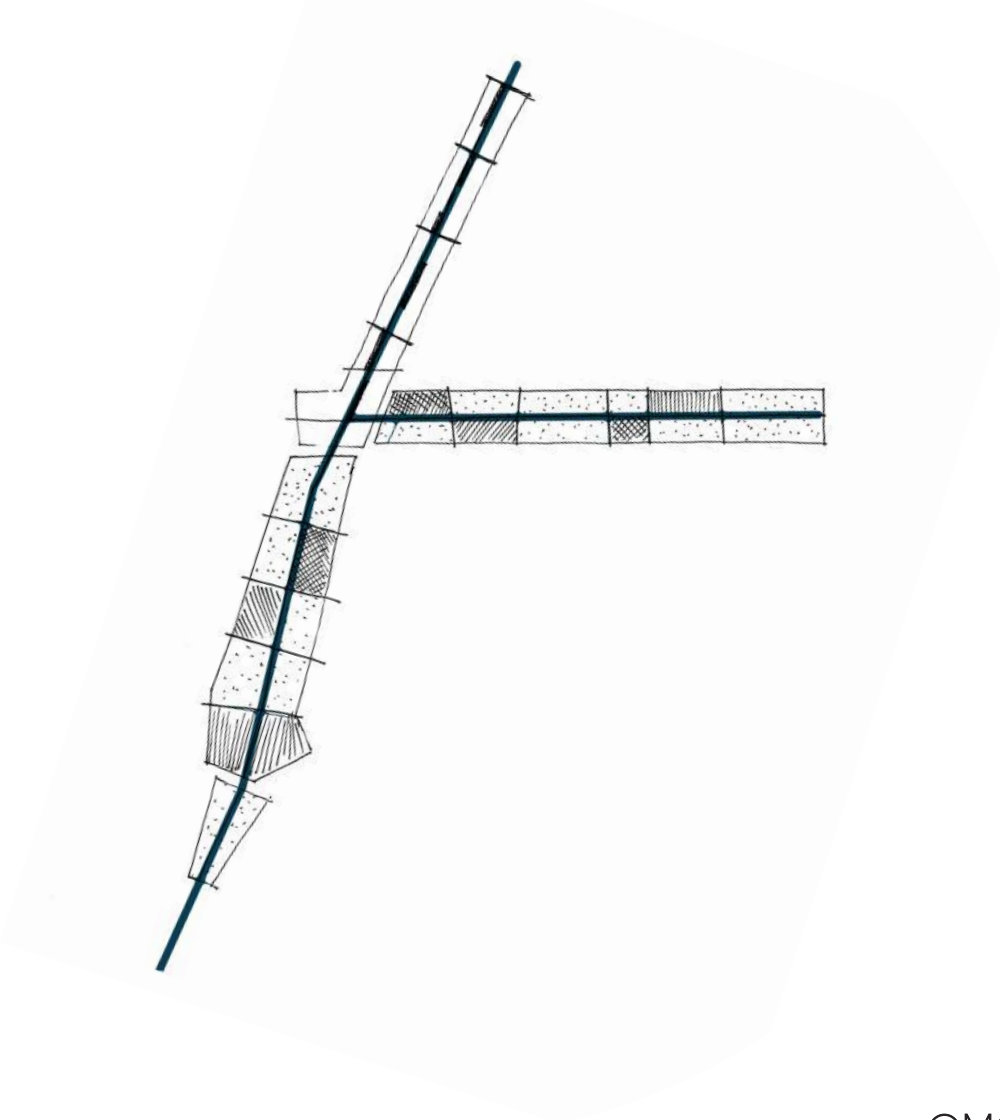

# GESTION DE L’EAU DE RUISSELLEMENT
# INTEGRAAL WAERBEHEER

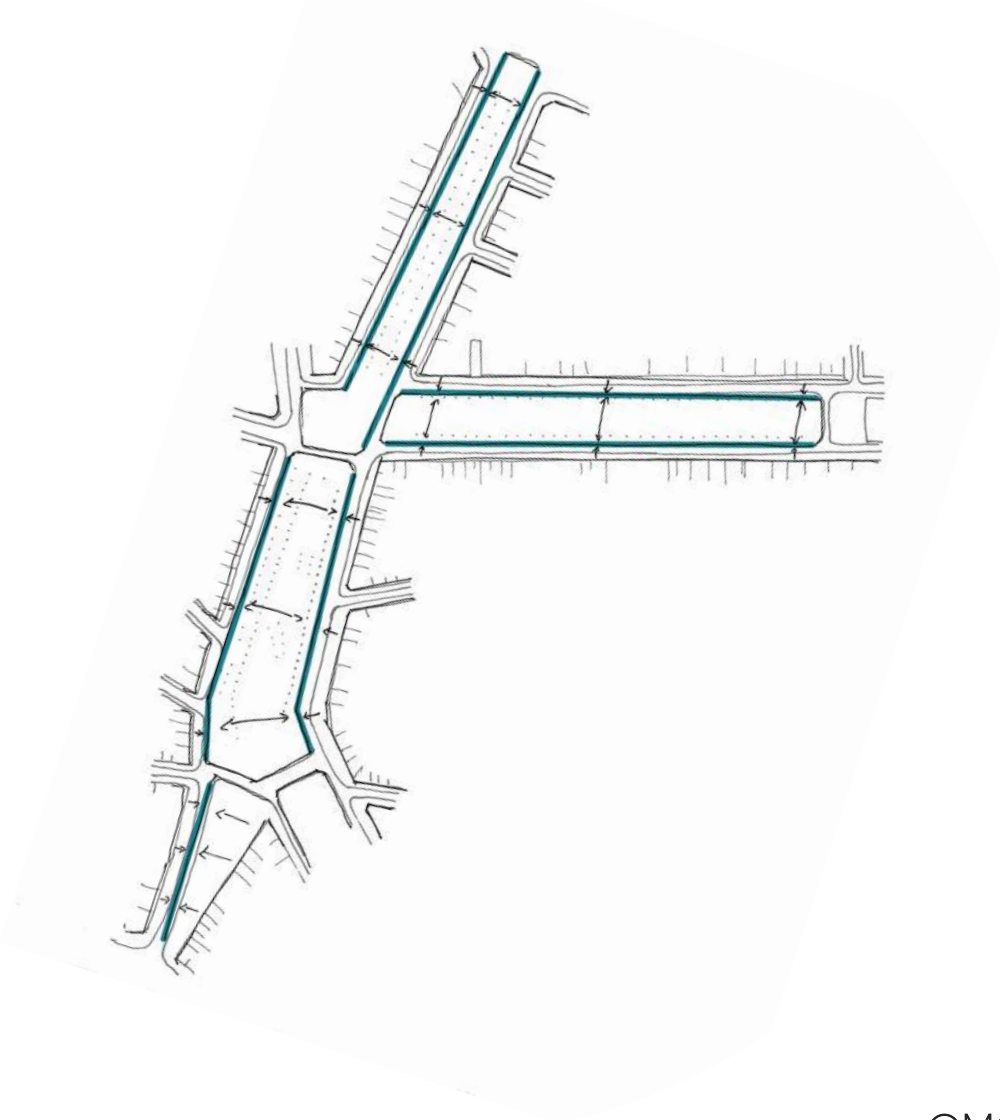

OMG

# SQUARE MARGUERITE DURAS

## USAGE / GEBRUIK
## PROGRAMMATION / PROGRAMMATIE
## CIRCULATION / CIRCULATIE

OMG

TROP DE VOITURES AU BORD DU PARC
MANQUE D' ÉCLAIRAGE = INSÉCURITÉ
MIEUX INTÉGRER LE CANICITE
BANCS ET ASSISES BIEN ORIENTÉS
BEAUCOUP DE CHEMINS
TROTTOIRS EN MAUVAIS ÉTAT
OMG

PRÉSERVER LES ARBRES EXISTANTS
ESPACES POUR
JEUNES ADOLESCENTS
PELOUSES EN MAUVAIS ÉTAT
AIRE DE JEUX TROP PETITE
CONFLIT D'USAGE
OMG

# USAGES - GEBRUIK

**PLUS DE BANCS ET ASSISES - EXPLOITER LA DALLE DE BÉTON (SKATE, ROLLER, TROTINETTE) - FAVORISER LA RENCONTRE**

# PROGRAMMATION - INVULLING

**AGRANDIR - EMBELIR - VERTICALITÉ DES JEUX -**
**INTÉGRER LE PARC À CHIEN DANS LE PAYSAGE - TOILETTES ACCÈSSIBLE À TOUS -**
**PLANTATIONS EN PLEINE TERRE - GRADER LES ARBRES EXISTANTS - DIVERSIFIER -**
**VISIBILITÉ À L'EAU**

# CIRCULATION - CIRCULATIE

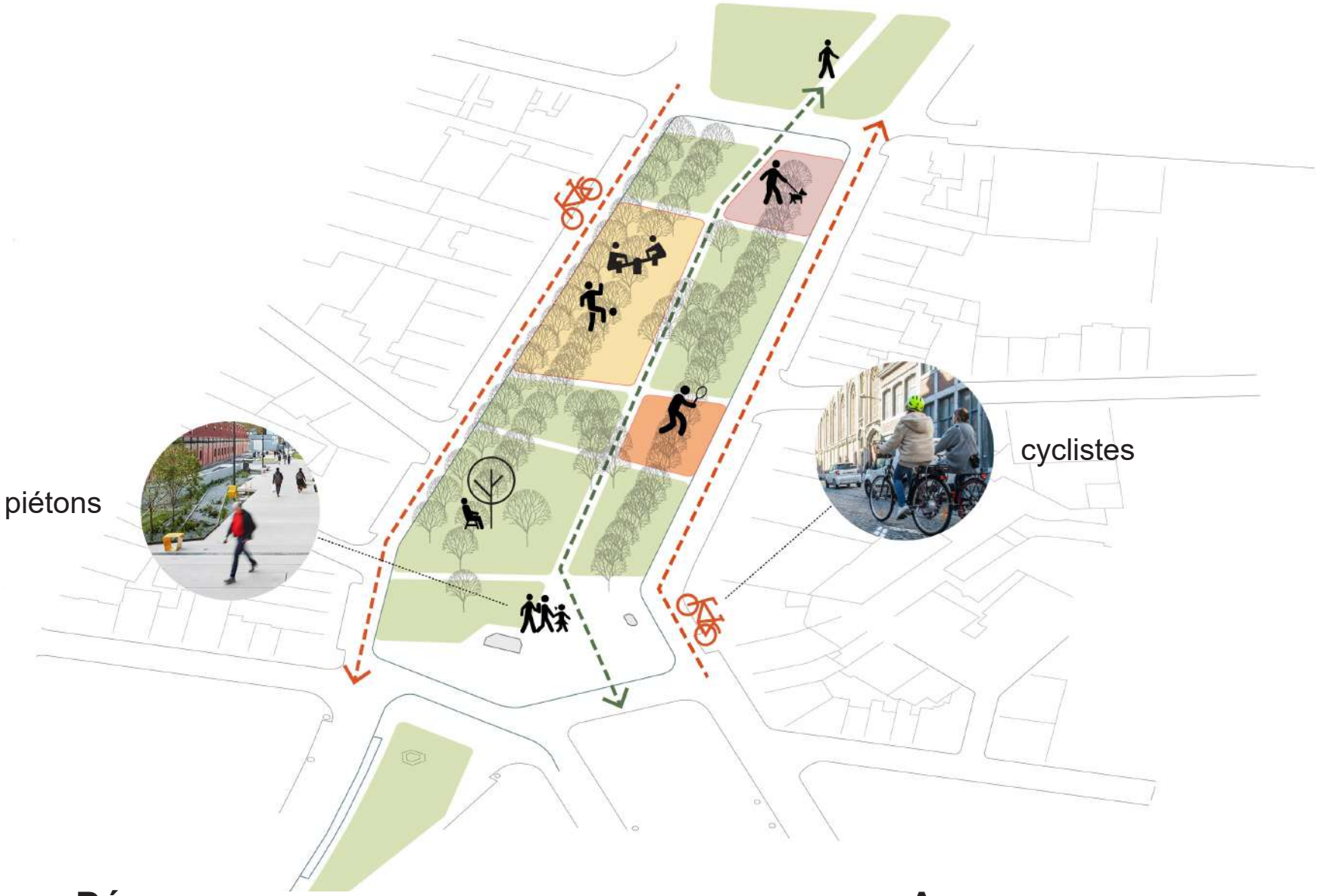


**DÉPLACER LA CIRCULATION CYCLISTE EN VOIRIE - AUGMENTER LE NOMBRE DE PARKINGS VÉLOS - VISIBILITÉ DES ESPACES DÉDIÉS AUX CYCLISTES**

# QUARTIER DES QUAIS

## MOBILITÉ / MOBILITEIT
## SÉCURITÉ / VEILIGHEID
## DURABILITÉ / DUURZAAMHEID

OMG

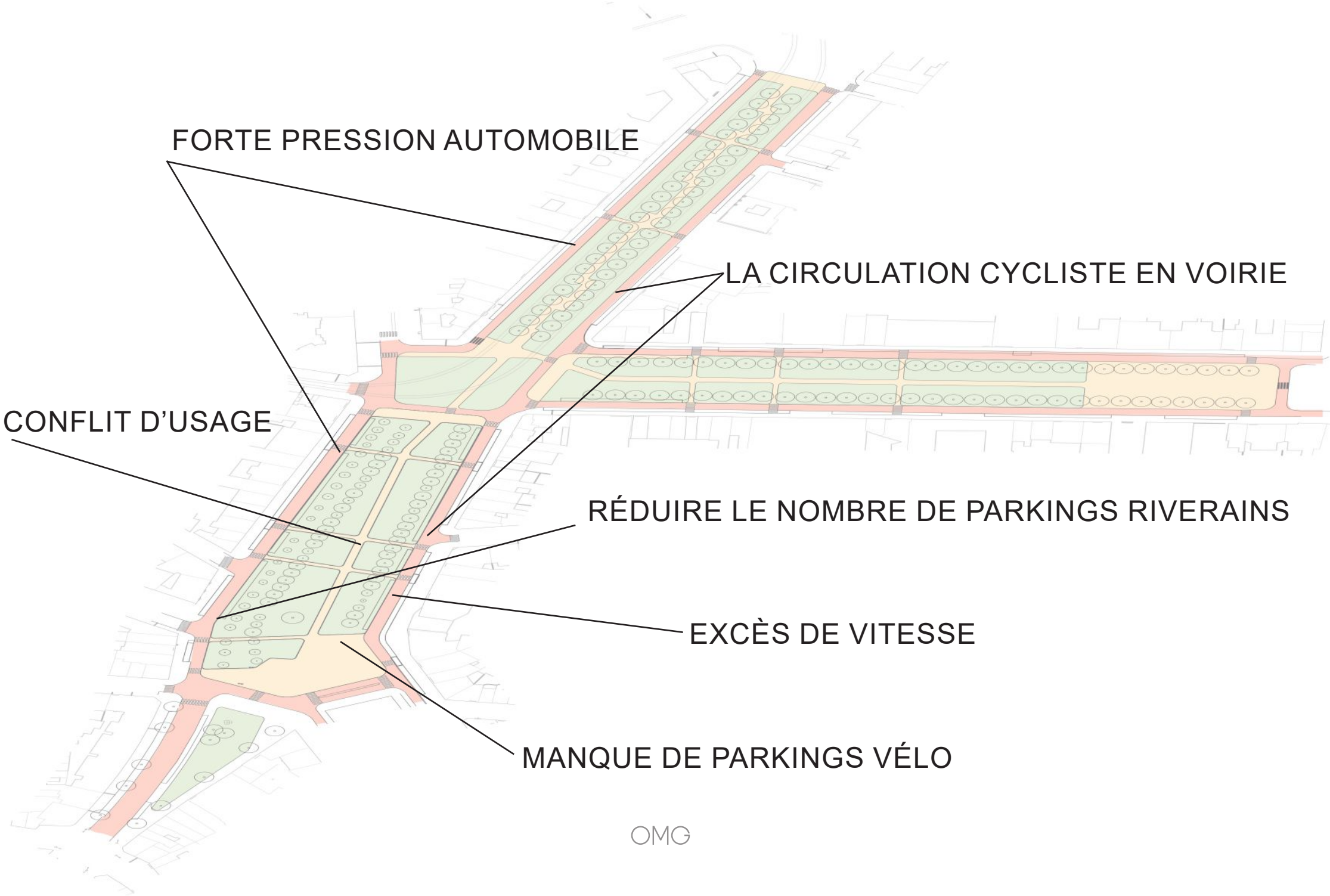
FORTE PRESSION AUTOMOBILE
LA CIRCULATION CYCLISTE EN VOIRIE
CONFLIT D'USAGE
RÉDUIRE LE NOMBRE DE PARKINGS RIVERAINS
EXCÈS DE VITESSE
MANQUE DE PARKINGS VÉLO
OMG

# MOBILITÉ - MOBILITEIT



mobilier



axe piéton

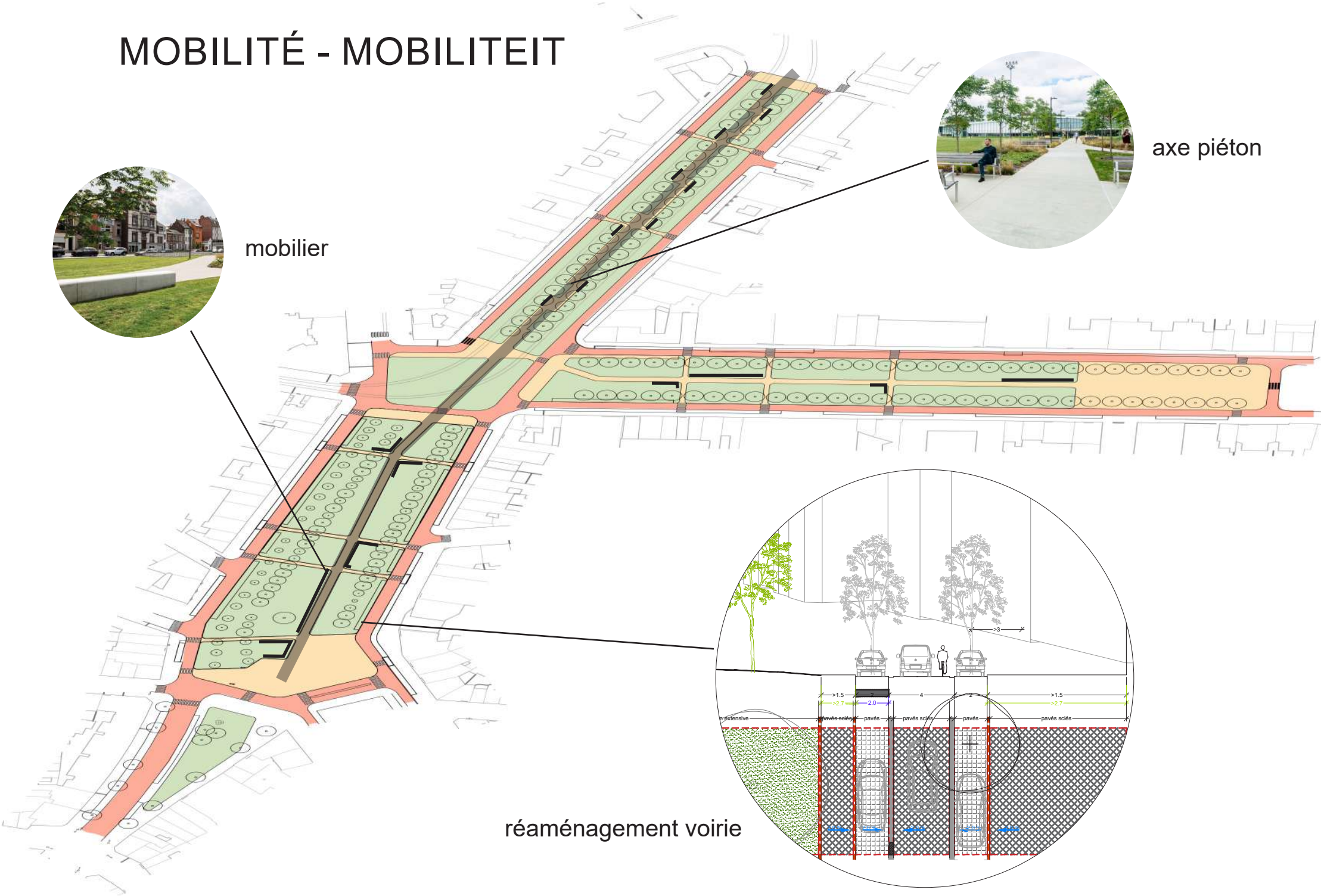


réaménagement voirie

# SÉCURITÉ - VEILIGHEID

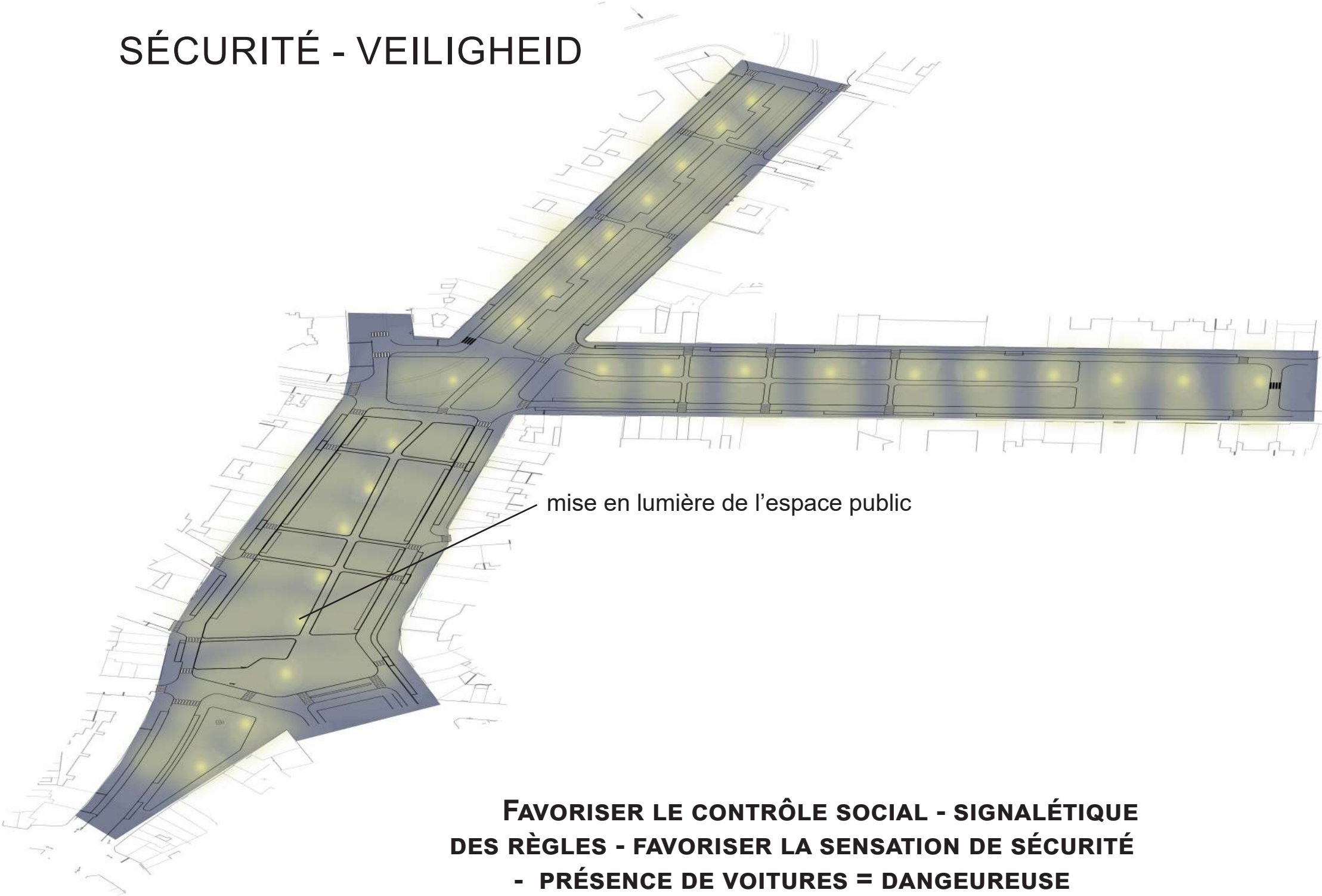


**FAVORISER LE CONTRÔLE SOCIAL - SIGNALÉTIQUE DES RÈGLES - FAVORISER LA SENSATION DE SÉCURITÉ - PRÉSENCE DE VOITURES = DANGEUREUSE**

# DURABILITÉ - DUURZAAMHEID

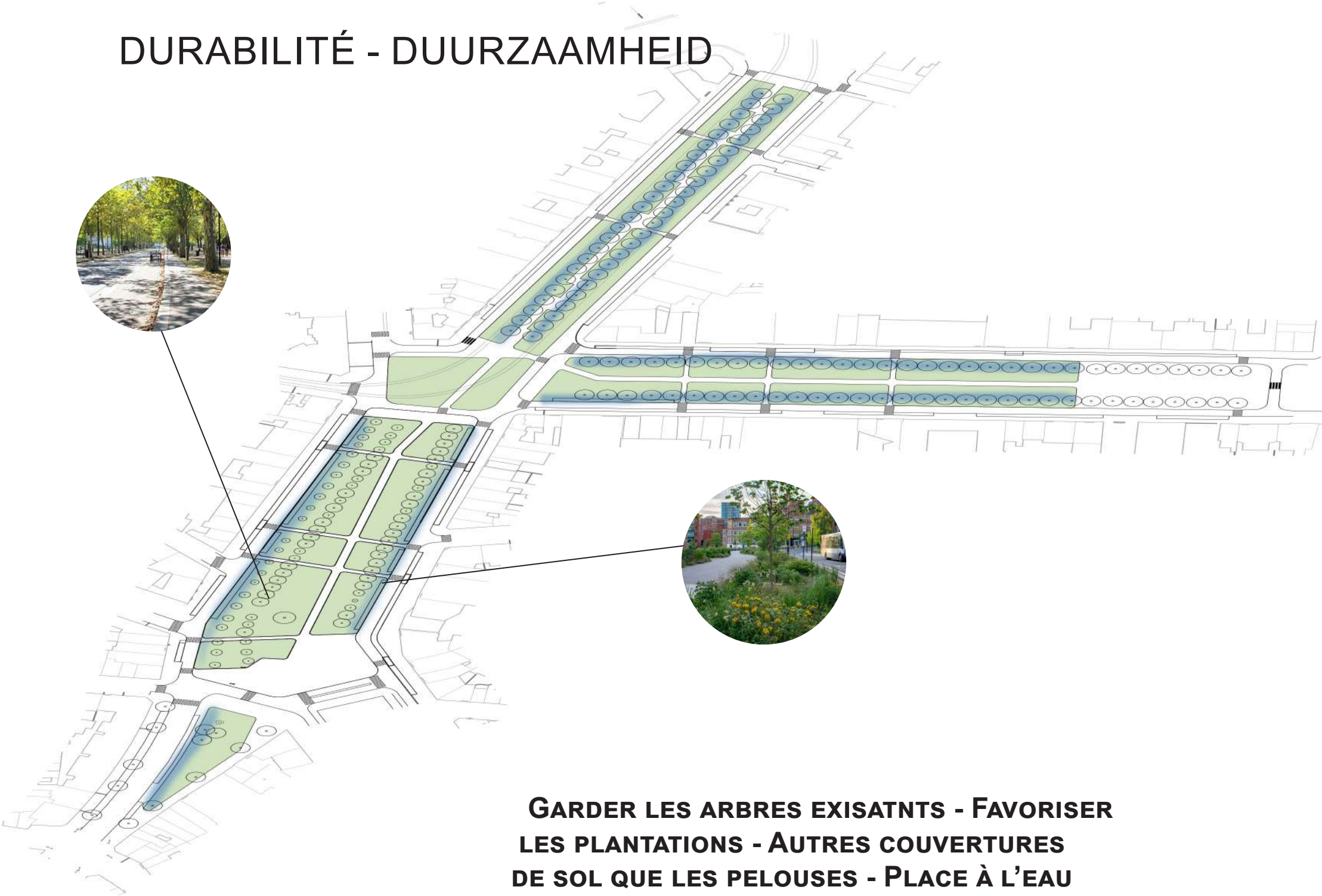

**GARDER LES ARBRES EXISATNTS - FAVORISER LES PLANTATIONS - AUTRES COUVERTURES DE SOL QUE LES PELOUSES - PLACE À L'EAU**

51

OMGEVING CVBA UITBREIDINGSTRAAT 390 2600 ANTWERPEN-BERCHEM INFO@OMGEVING.BE WWW.OMGEVING.BE

OMG